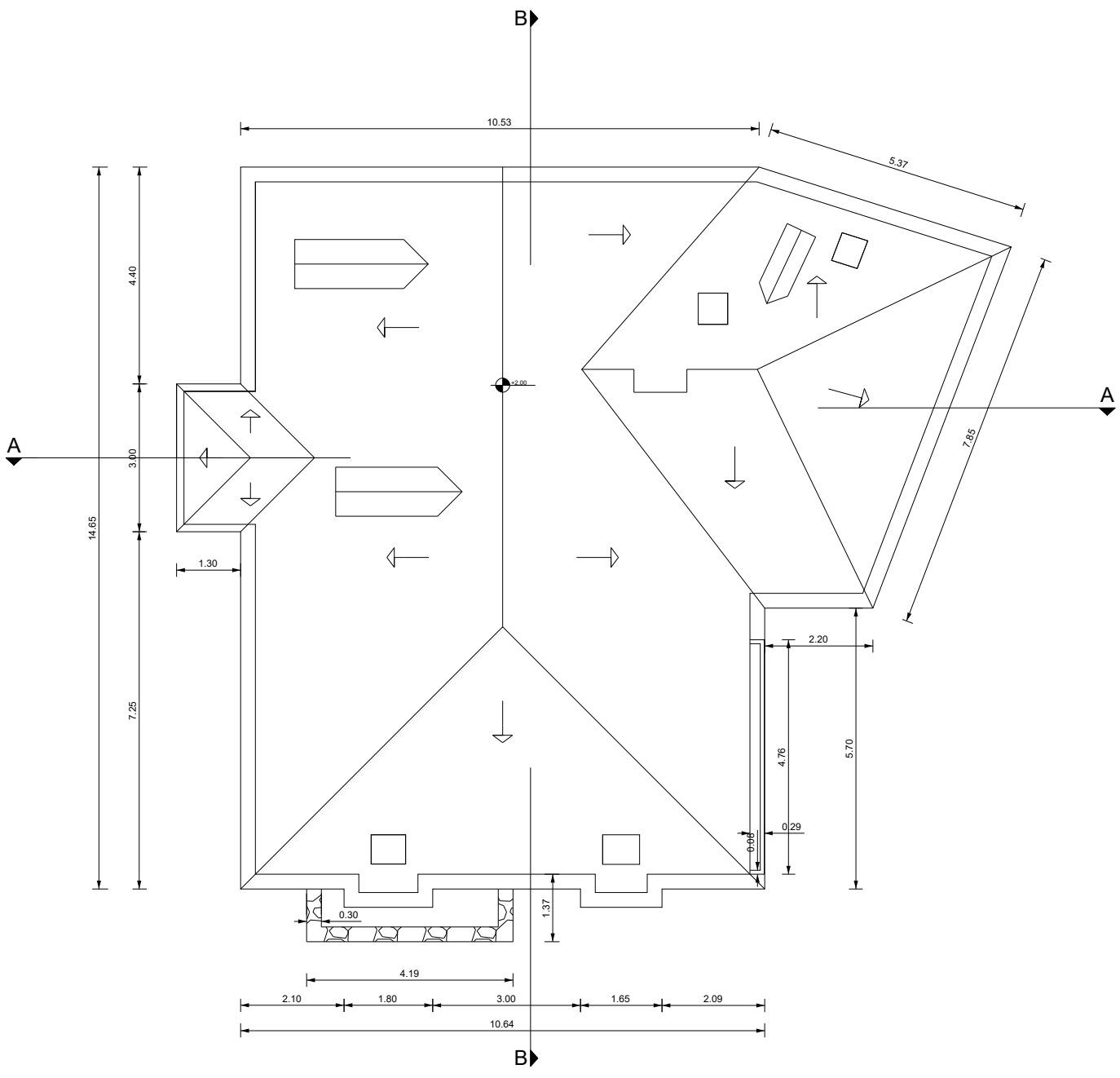

ΚΑΤΟΨΗ ΣΤΕΓΗΣ

0,00 1,00 2,00 4,00
0,50

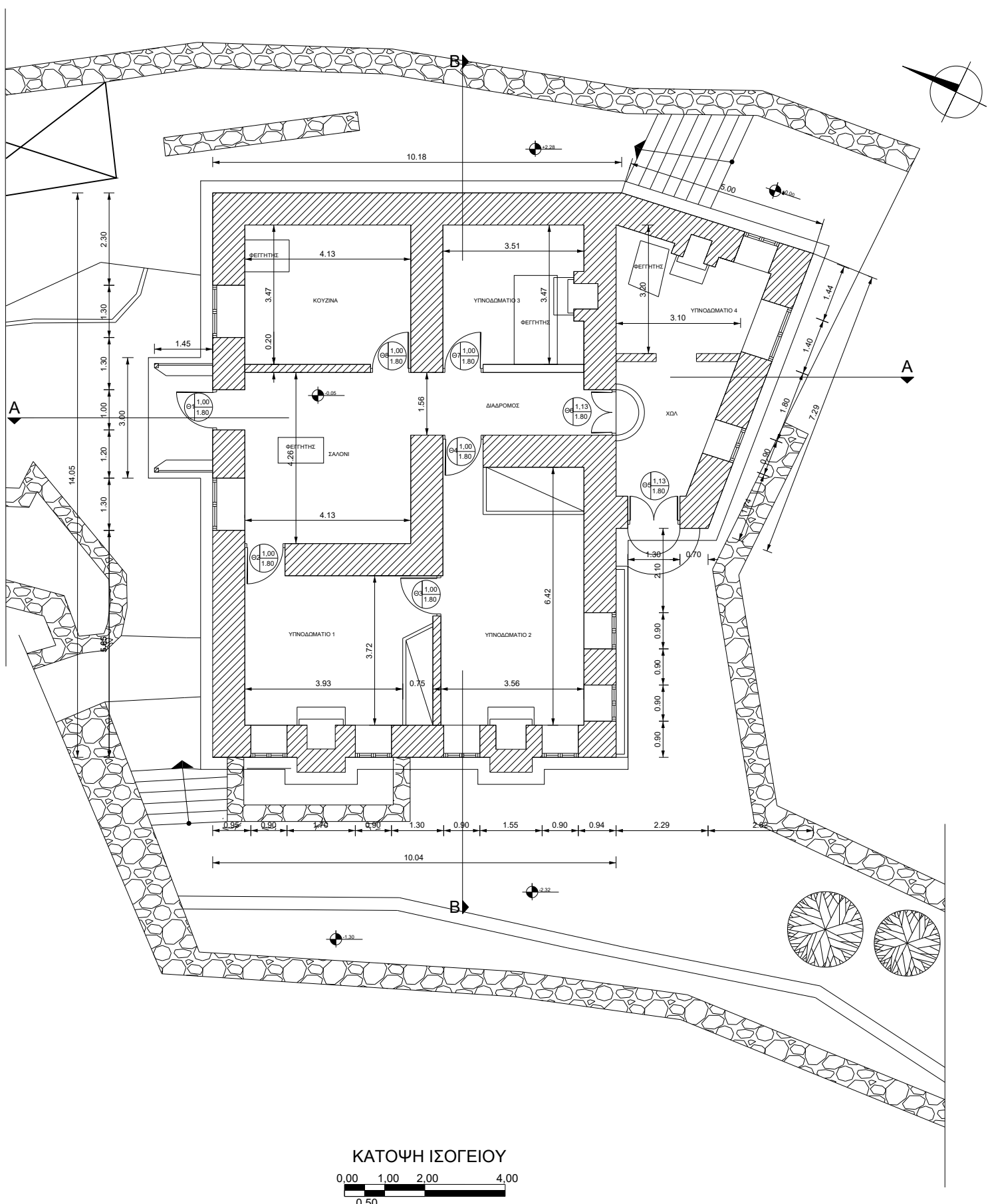

ΚΑΤΟΨΗ ΙΣΟΓΕΙΟΥ

0,00 1,00 2,00 4,00
0,50

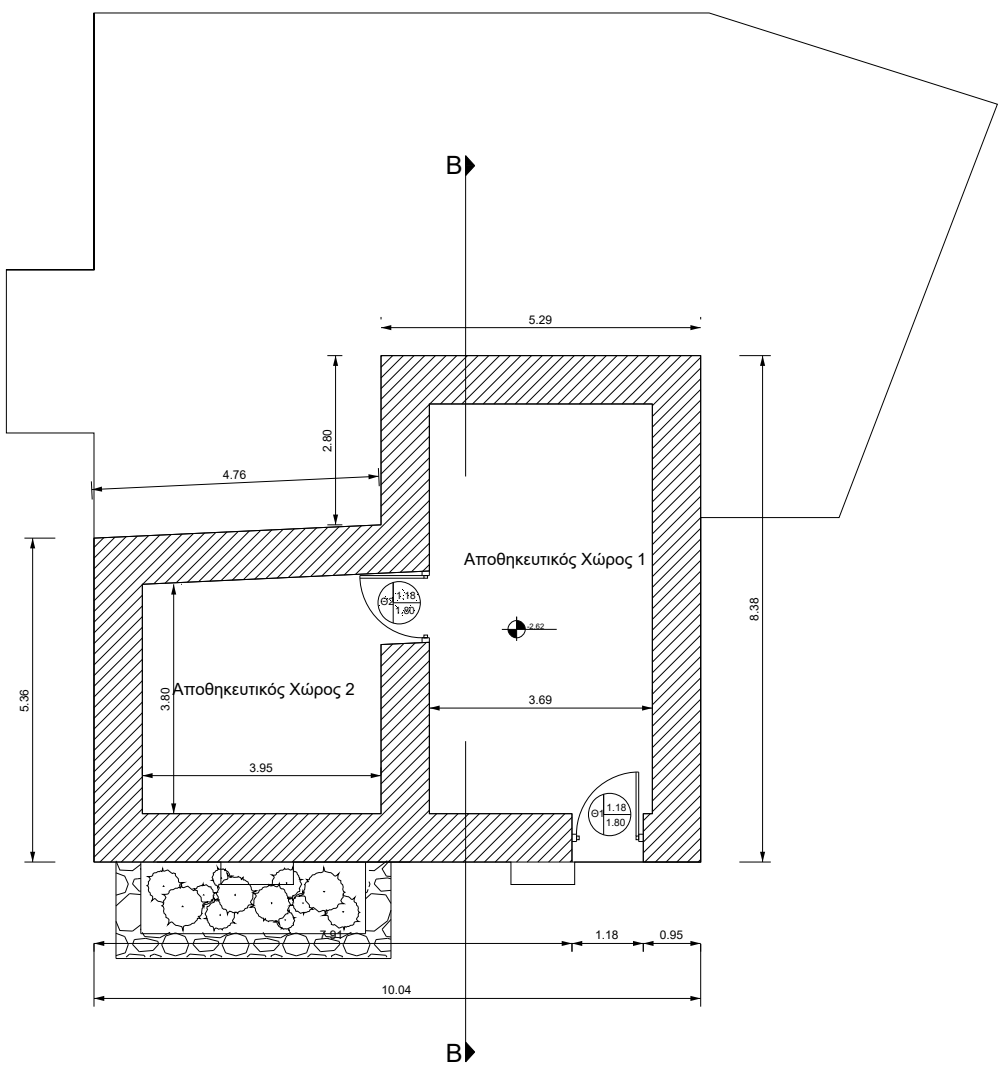

ΚΑΤΟΨΗ ΥΠΟΓΕΙΟΥ

0,00 1,00 2,00 4,00
0,50